STV(E) DN 65-400, Balanseringsventil

- Hög noggrannhet
- Enkel att justera
- Snabb att driftsätta

- Dimension: DN 65-400
- Temperatur: -10°C till +110°C
- Tryckklass: PN 16

November rev.2 2020

Beskrivning *STV(E) DN 65-400*

Användningsområde
Balanseringsventilen STV(E) används för att balansera flöden i värme- och kylsystem.

Dimensionering
STV(E) dimensioneras med nomogram, snurra eller via online applikationer i mobil eller på hemsida.
STV(E) skall dimensioneras med mellan 50-80% öppen ventilkägla vid beräknat flöde.
Minsta rekommenderade differenstryck är 2 kPa.

Inställning
Ratten är försedd med avläsning som visar antal hela varv och tiondelar.
Kapacitetsvärdet (Kv) kan utläsas via diagram eller applikation på hemsidan. Efter färdig inställning låses ventilens inställda värde.
På STV DN 65-150 görs detta genom innerspindelen skruvas ned i sitt ändläge med en 6 mm insexnyckel.
På STVE DN 200-400 görs detta med medskickad nyckel.
Efter låsning kan ventilen stängas men dock ej öppnas till högre Kv-värde än det inställda.

Mätning
Locken demonteras på ventilens mätuttag. Då kan differenstrycket mätas via ventilens mätuttag.
Differenstrycket omvandlas till flöde i balanseringsinstrumentet.

Montage
STV 65-150 har flänsar enligt SS-EN 1092-2 och ISO 7005-2.
STV(E) har flödesriktning märkt på ventilhuset.
STV(E) har standard flänsar enligt EN 1092-2.
STV finns med flänsar enligt ANSI på förfrågan.

CE
Ventilerna är godkända enligt PED 2014/68/EU

Tryckavlastad kägla
STV DN 80-150 har tryckavlastad kägla.

November rev.3 2020

Tekniska data *STV(E) DN 65-400*

Tryckklass
PN 16

Max temperatur
110°C

Min temperatur
-10°C

Max differenstryck
200 kPa

Min differenstryck
2 kPa

Material
Gråjärn
Tätningar EPDM/NBR

Ytbehandling
DN 65-150, Elförzinkning
DN 200-400, Elförzinkning

Kapacitet

Antal varv	DN 65	DN 80	DN 100	DN 125	DN 150
1	2,8	5,5	8,0	10,0	18,0
2	5,1	9,5	13,5	22,0	33,0
3	9,6	13,5	19,0	33,0	68,0
4	20,0	18,5	33,0	63,0	130,0
5	35,5	29,5	67,0	106,0	186,0
6	51,0	49,0	99,5	150,0	246,0
7	66,0	68,5	125,0	194,0	294,0
8	78,5	85,0	150,0	236,0	340,0
9	87,0	98,0	170,0	273,0	385,0
10	93,5	110,0	190,0	301,0	425,0

Antal varv	DN 200	DN 250	DN 300
0,5	27,5	43,5	44,9
1	38,6	62,3	57,1
1,5	45,6	73,1	72,2
2	54,6	87,3	89,8
2,5	71,2	115,8	110,2
3	99,9	163,9	140,7
3,5	148,6	239,2	202,0
4	216,2	345,3	331,7
4,5	283,9	451,4	500,2
5	341,2	543,3	634,1
5,5	387,7	622,0	733,2
6	430,1	694,0	825,1
6,5	471,7	762,5	922,9
7	507,6	823,7	1017,8
7,5	535,2	876,3	1100,0
8	560,8	925,3	1169,7
8,5	590,0	974,4	1229,7
9	619,3	1022,4	1285,1
9,5	644,8	1067,8	1339,6
10	667,2	1110,2	1394,1
10,5	688,4	1150,1	1448,9
11	710,0	1187,5	1504,1

November rev.2 2020

Inställning *STV(E) DN 65-300*

DN 65-150

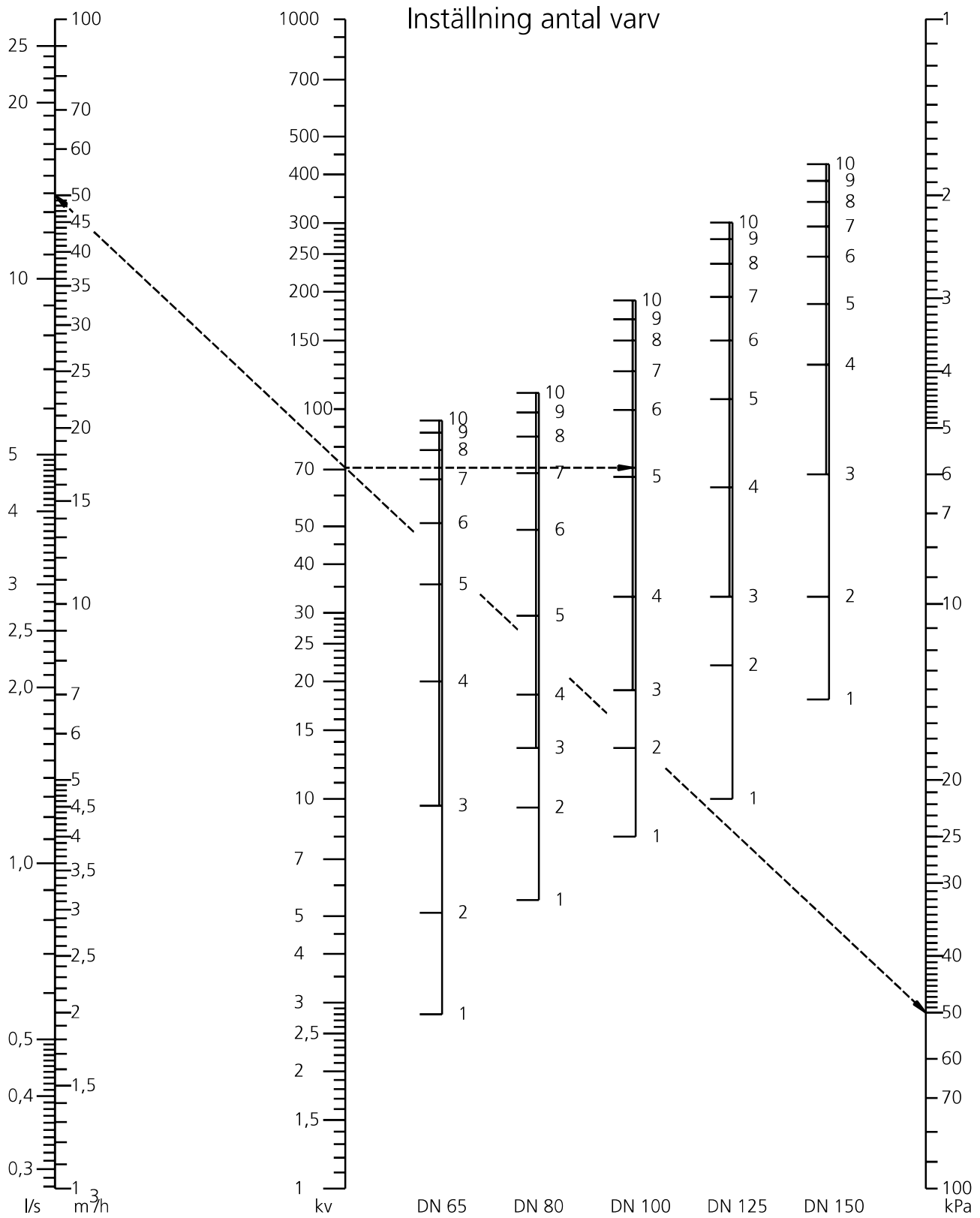

Inställning *STV(E) DN 65-300*

DN 200-300

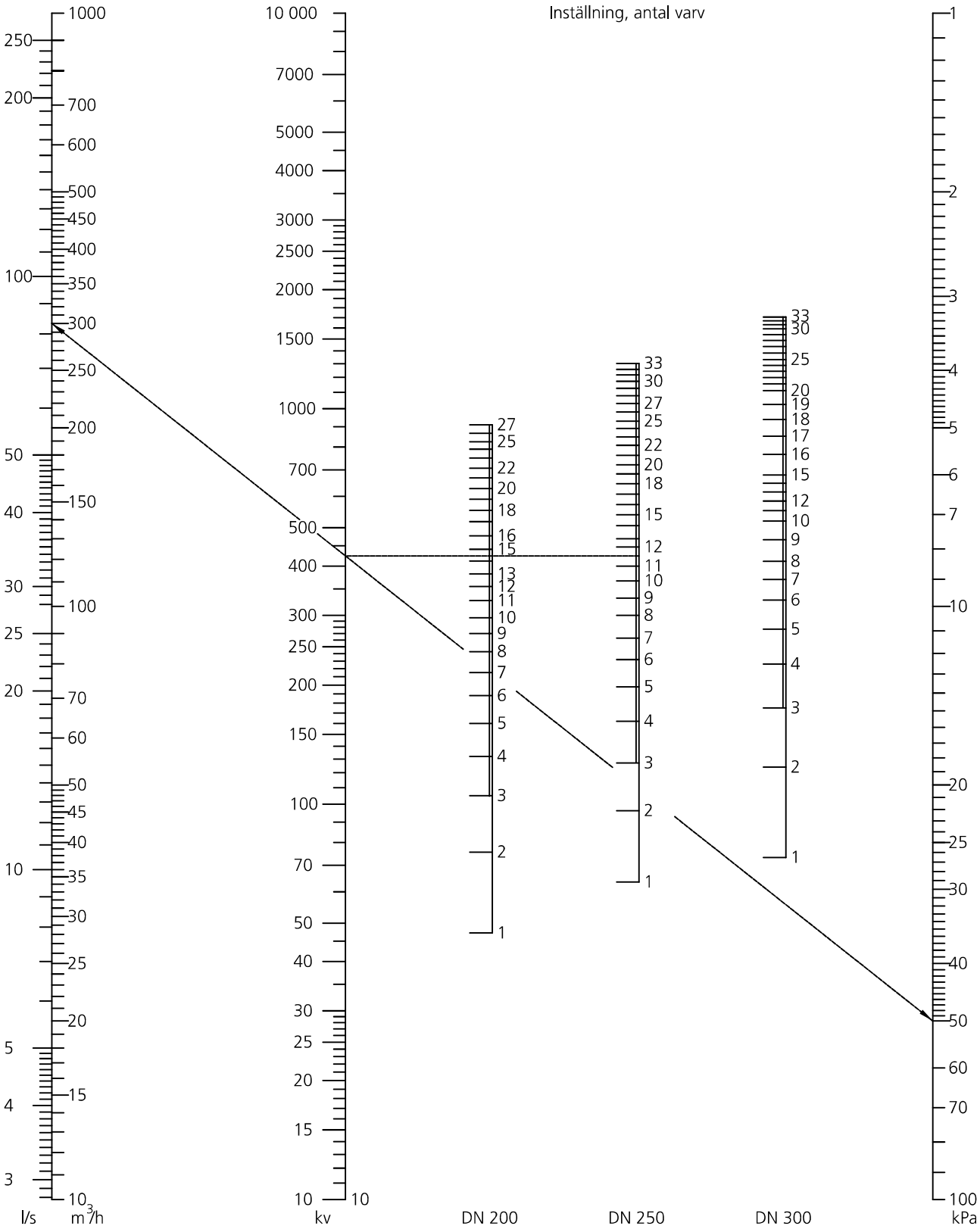

November rev.2 2020

Inställning *STV(E) DN 350*

DN 350

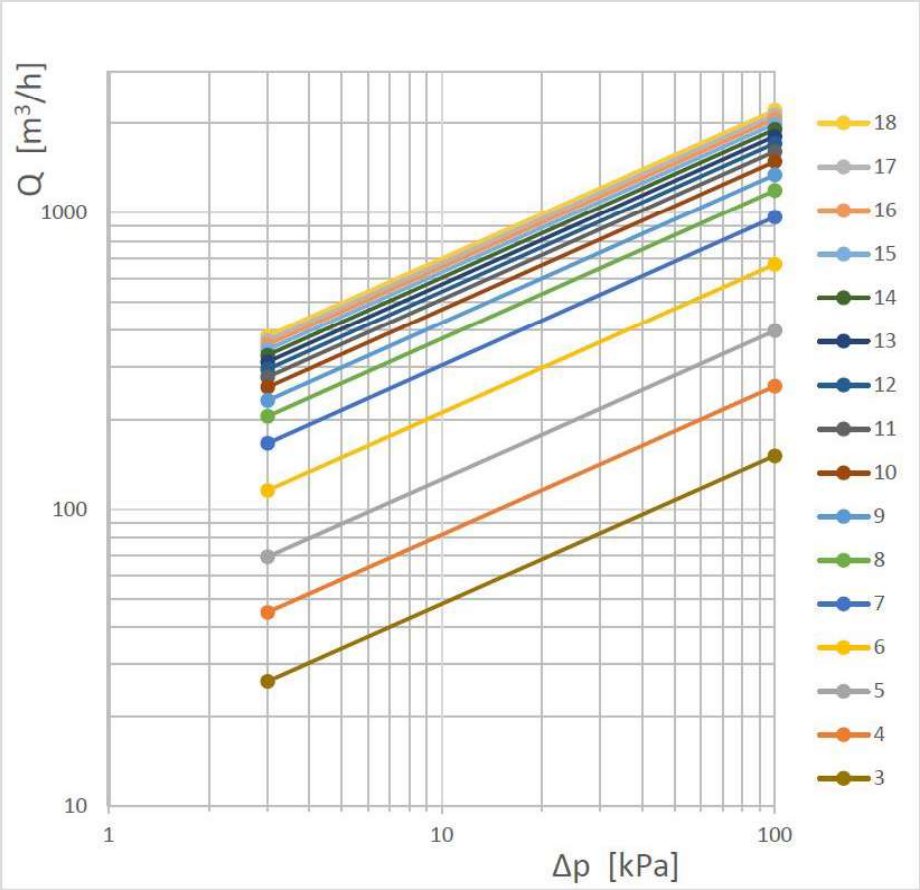

Antal varv	DN 350
	Kv m3/h
3	152,3
4	260,0
5	400,2
6	670,1
7	967,1
8	1190,0
9	1344,4
10	1490,2
11	1610,0
12	1712,3
13	1810,4
14	1910,0
15	1992,1
16	2070,3
17	2140,2
18	2215,0

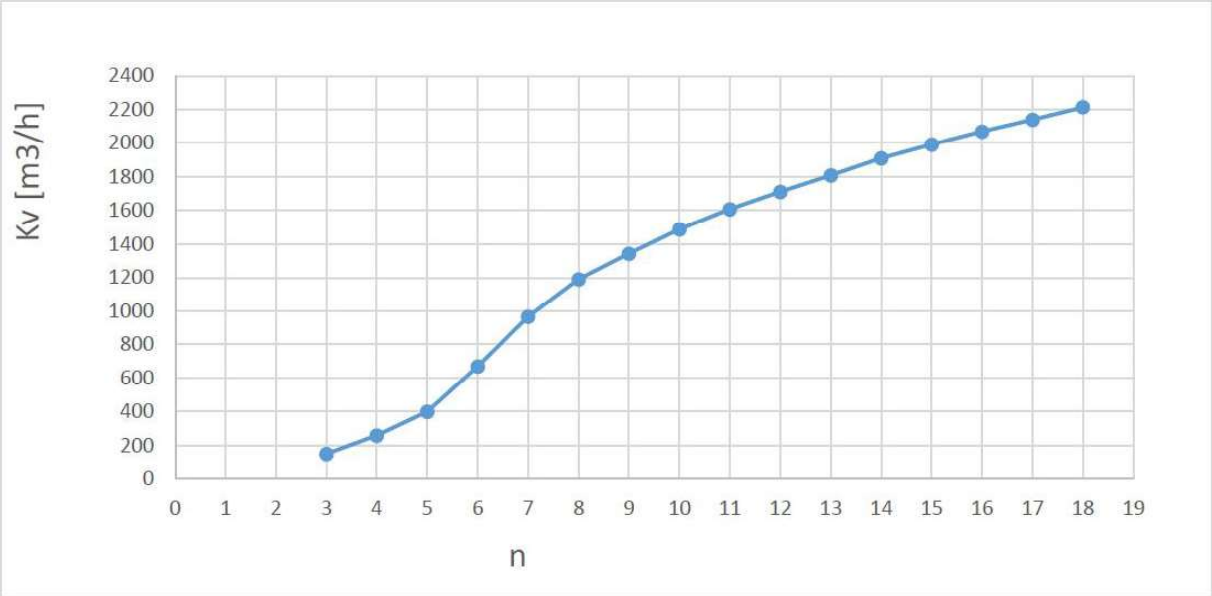

Inställning *STV(E) DN 400*

DN 400

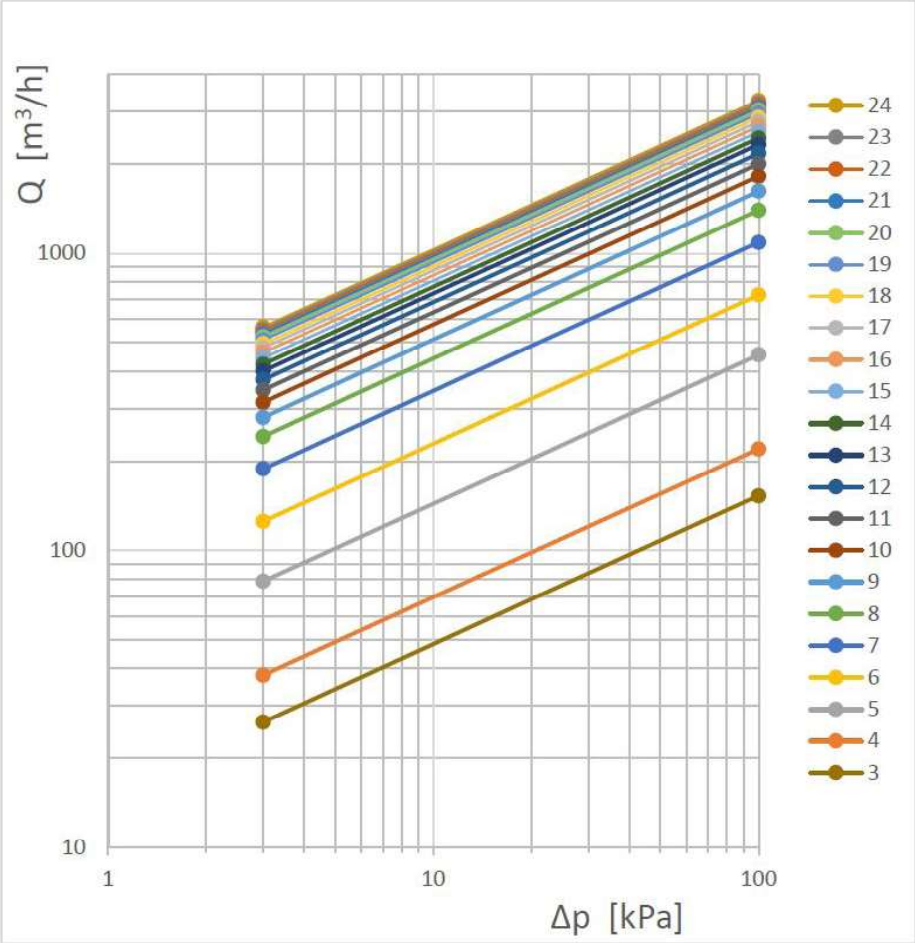

Antal varv	DN 400
	Kv m3/h
3	153,1
4	220,0
5	455,2
6	724,4
7	1090,1
8	1398,3
9	1620,0
10	1820,3
11	2000,1
12	2168,4
13	2320,2
14	2440,2
15	2560,0
16	2672,3
17	2770,1
18	2860,0
19	2950,3
20	3023,1
21	3090,2
22	3150,4
23	3200,0
24	3262,2

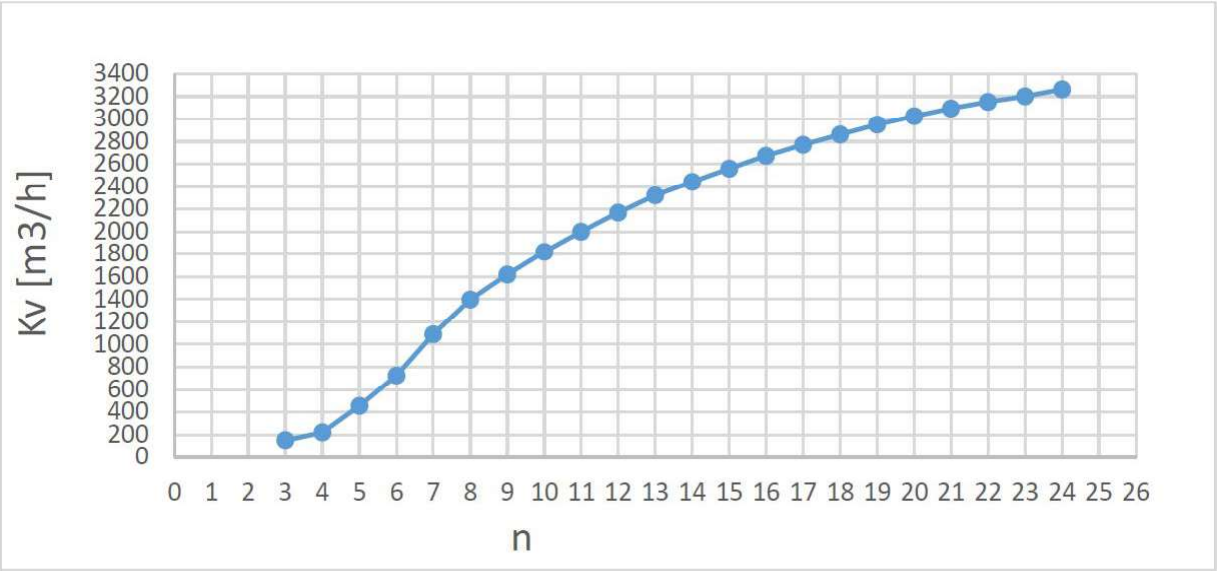

Produktuppgifter *STV(E) DN 65-400*

Måttuppgifter DN 65 - DN 300

	Storlek	A	B	Vikt/kg
STV 65	DN 65	290	225	14
STV 80	DN 80	310	240	20
STV 100	DN 100	350	260	26
STV 125	DN 125	400	290	40
STV 150	DN 150	480	300	50
STVE 200	DN 200	600	652	115
STVE 250	DN 250	730	728	159
STVE 300	DN 300	850	1092	211

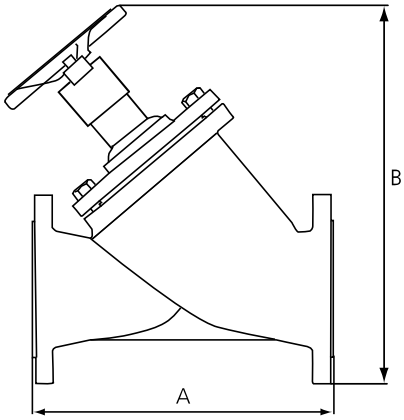

Måttuppgifter DN 350 - DN 400

	Storlek	L	H	Dk	Vikt/kg
STVE 350	DN 350	980	650	350	375
STVE 400	DN 400	1100	750	350	510

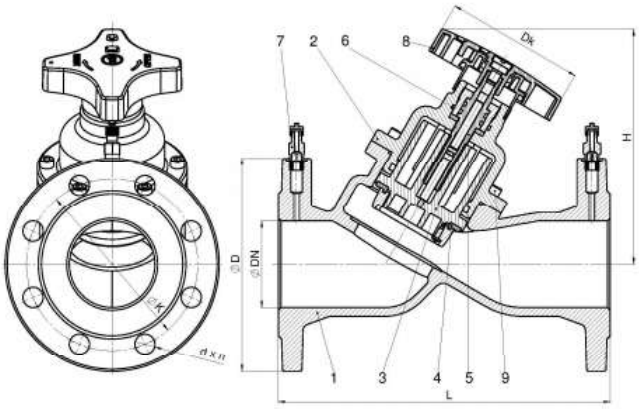

Produktuppgifter *STV(E) DN 65-400*

Måttuppgifter mm

	ØD1	ØD2	ØD3	L1	L2	H1	H2	B1	Vikt/ kg
Isolerkåpa DN 65	78	275	195	395	475	240	378	275	1,85
Isolerkåpa DN 80	91	295	215	395	495	280	428	295	2,15
Isolerkåpa DN 100	116	330	230	470	570	325	490	330	3,10

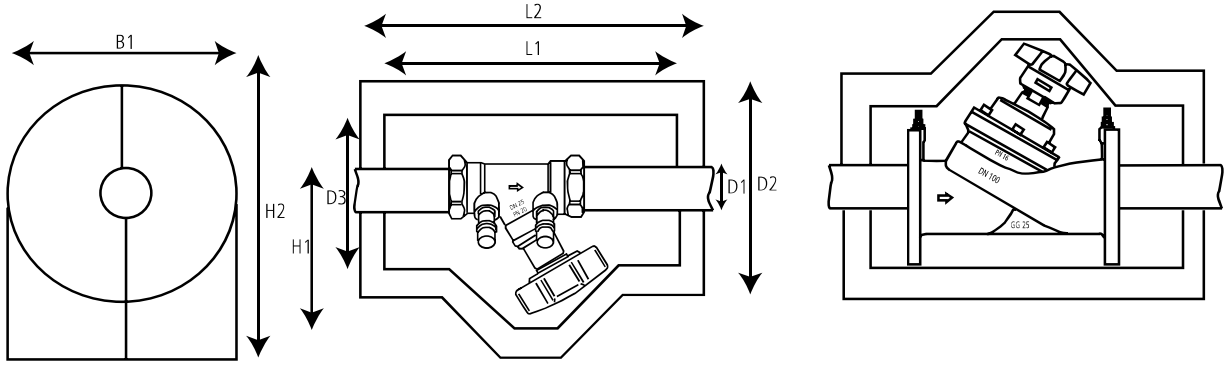

Produktuppgifter *STV(E) DN 65-400*

Media
Maximal temperatur vid annat media än vatten.

Media	°C
Etylenglykol	100°C
Propylenglykol	60°C
Glycerol (Propantriol)	100°C
Kaliumkarbonat (utspädd)	40°C
Natriumklorid	100°C
Temper	60°C

OBS! Till STV sortimentet är det endast lämpligt med neutrala vätskor

Noggrannhet DN 65-150

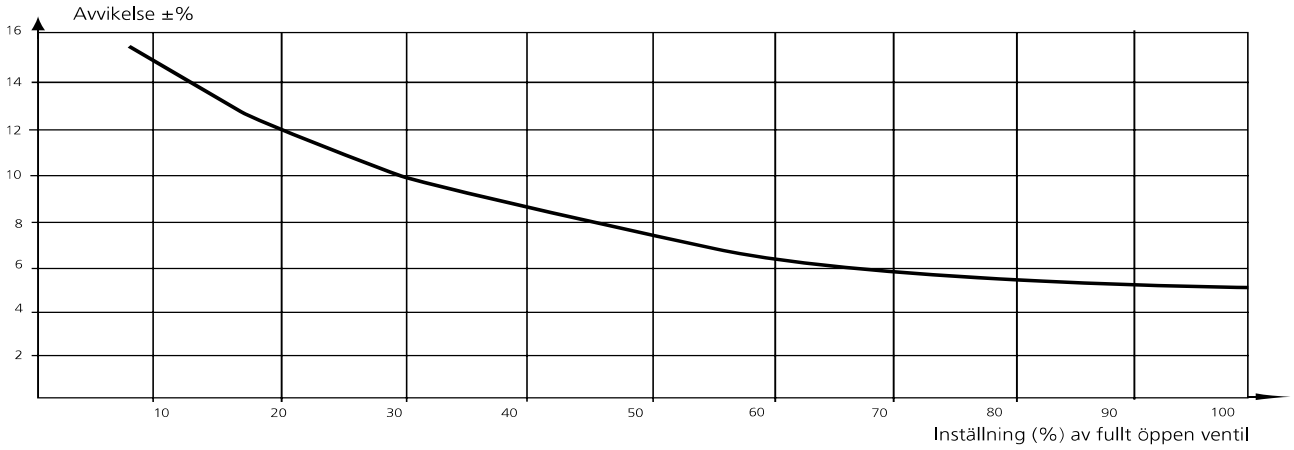

Noggrannhet DN 200-300

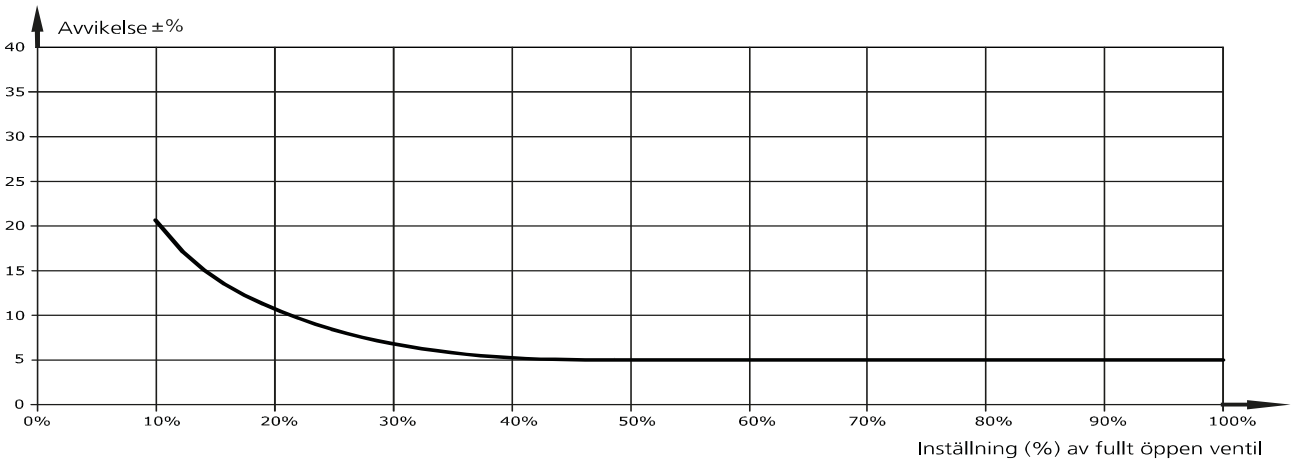

Produktuppgifter *STV(E) DN 65-400*

Beställningsbeteckningar Sverige

RSK - nummer	Artikel nummer	Benämning	Beskrivning
489 25 65	FD5B20065NDX00SE0	STV 65	Balanseringsventil flänsad med mätuttag
489 25 66	FD5B20080NDX00SE0	STV 80	Balanseringsventil flänsad med mätuttag
489 25 67	FD5B20100NDX00SE0	STV 100	Balanseringsventil flänsad med mätuttag
489 25 68	FD5B20125NDX00SE0	STV 125	Balanseringsventil flänsad med mätuttag
489 25 69	FD5B20150NDX00SE0	STV 150	Balanseringsventil flänsad med mätuttag
490 70 26	FD5B20200NDX00SE0	STVE 200	Balanseringsventil flänsad med mätuttag
490 70 27	FD5B20250NDX00SE0	STVE 250	Balanseringsventil flänsad med mätuttag
490 70 28	FD5B20300NDX00SE0	STVE 300	Balanseringsventil flänsad med mätuttag
488 33 39	FD5B20350NDX00SE0	STVE 350	Balanseringsventil flänsad med mätuttag
488 33 40	FD5B20400NDX00SE0	STVE 400	Balanseringsventil flänsad med mätuttag

RSK - nummer	Artikel nummer	Benämning	Beskrivning
489 27 12	FD5B7006500X00SE0	IS 65	Isolerkåpa DN 65
489 27 13	FD5B7008000X00SE0	IS 80	Isolerkåpa DN 80
489 27 14	FD5B7010000X00SE0	IS 100	Isolerkåpa DN 100
489 27 15	FD5B7012500X00SE0	IS 125	Isolerkåpa DN 125
489 27 16	FD5B7015000X00SE0	IS 150	Isolerkåpa DN 150

AMA texter

Beskrivningstexter upprättade efter AMA 2012

STV(E)	**PSA.33**	**Injusteringsventil med avstängnings - och mätningsfunktion**	Balanseringsventil med flänsanslutning i gjutjärn med självtätande mätuttag för differenstrycksmätning ratt försedd med varvfönster. Ventilen skall levereras 50% öppen för snabb idriftagning. Ventilen skall vara markerad med flödesriktning.

Produktuppgifter *STV(E) DN 65-400*

Beställningsbeteckningar Norge

NRF - nummer	Artikel nummer	Benämning	Beskrivning
841 47 18	FD5B20065NDX00SE0	STV 65	Balanseringsventil flänsad med mätuttag
841 47 19	FD5B20080NDX00SE0	STV 80	Balanseringsventil flänsad med mätuttag
841 47 21	FD5B20100NDX00SE0	STV 100	Balanseringsventil flänsad med mätuttag
841 47 22	FD5B20125NDX00SE0	STV 125	Balanseringsventil flänsad med mätuttag
841 47 23	FD5B20150NDX00SE0	STV 150	Balanseringsventil flänsad med mätuttag
841 47 24	FD5B20200NDX00SE0	STVE 200	Balanseringsventil flänsad med mätuttag
841 47 25	FD5B20250NDX00SE0	STVE 250	Balanseringsventil flänsad med mätuttag
841 47 26	FD5B20300NDX00SE0	STVE 300	Balanseringsventil flänsad med mätuttag
841 48 09	FD5B20350NDX00SE0	STVE 350	Balanseringsventil flänsad med mätuttag
841 48 11	FD5B20400NDX00SE0	STVE 400	Balanseringsventil flänsad med mätuttag

NRF - nummer	Artikel nummer	Benämning	Beskrivning
841 47 61	FD5B7006500X00SE0	IS 65	Isolerkåpa DN 65
841 47 62	FD5B7008000X00SE0	IS 80	Isolerkåpa DN 80
841 47 63	FD5B7010000X00SE0	IS 100	Isolerkåpa DN 100
841 47 64	FD5B7012500X00SE0	IS 125	Isolerkåpa DN 125
841 47 65	FD5B7015000X00SE0	IS 150	Isolerkåpa DN 150

Vi förbehåller oss rätten att ändra produkterna utan förvarning

Purmo Group Sweden AB
Box 10, 285 21 Markaryd
Sverige

Purmo Group Sweden AB
c/o Purmo Norge
Runnivegen 41, 2150 Årnes
Norge

Org.nr:
556054-9668

Telefon:
+ 46 433 737 37
+ 47 406 14 900

E-post:
info@mma.se

Hemsida:
www.mma.se
www.purmo.no