Installationsanvisning
Assembly instruction
Montageanleitung
Instructions pour l'installation
Instrucciones de uso
Installasjonsveiledning
Asennusohjeet

STV 200-400

RSK 490 70 26 - 490 70 28
488 33 39 - 488 33 40

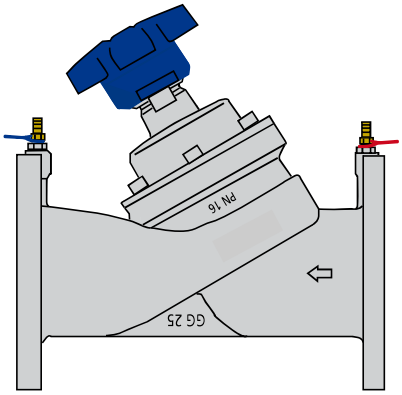

Purmo Group Sweden AB
Tel. +46 (0)433 737 00
www.mma.se

4 8282 183 rev 0
201119 sid 1(2)

MMA BY PURMO

1 Montering • Assembling • Einbau • Montage • Montaje • Montering • Asennus

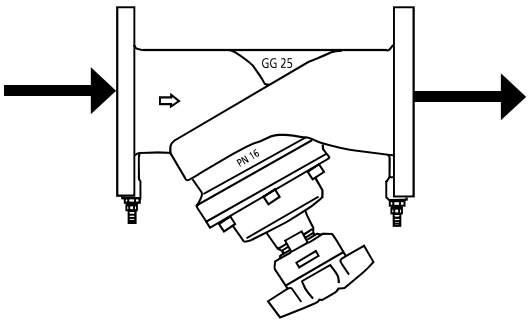

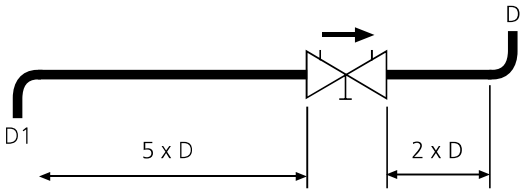

Vattenkvaliten skall uppfylla VDI 2035 för att kunna erhålla rätt mätnoggrannhet i värme och kylsystem. Vattenkvaliteten i tappvattensystem skall vara enl. SLVFS 2001:30.

Water quality shall be according to VDI 2035 to obtain correct measuring tolerances in heating and cooling system. For tapwater systems water quality should be according to SLVFS 2001:30

2 Flödesmätning • Flow measuring • Durchflußmessung • Mesure de débit • Medicion del flujo • Flow measurement • Virtauksen mittaus

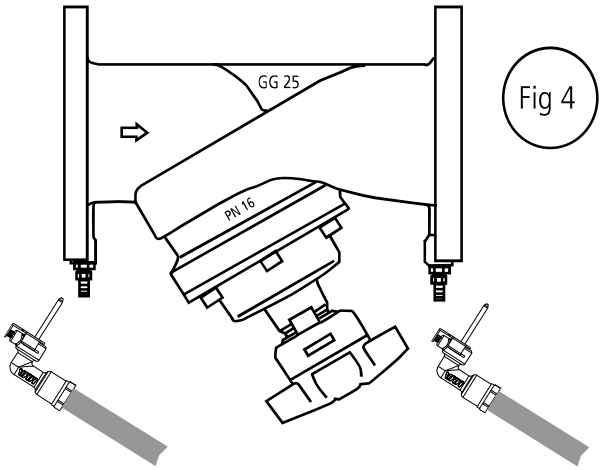

Fig 4

Correction for other fluids:

$$Q = \frac{Q}{\sqrt{\gamma}}$$

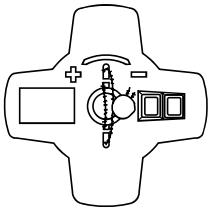

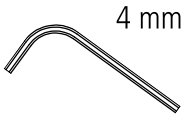

3 Tekniska data • Technical data • Technische Daten • Caractéristiques • Especificaciones • Spesifikasjoner • Tekniset Tiedot

Tryckklass, Pressure class, Druckklasse, pression nominale, Grado de la presión, trykklass, Paineluokka	PN16
Max temperatur, Max temperature, Température maximale, Temperautra máxima, Maksimal temperatur, Max säilytyslämpötila	110°C
Min temperatur, Min temperature, Ma température, Mi temperatura, Min säilytyslämpötila	-10°C

Se produktblad för mer ingående teknisk data.
See datasheet for more technical information.

Allt montage skall utföras enligt AMA.
Assembly must be done according to instructions.

DN 200-300

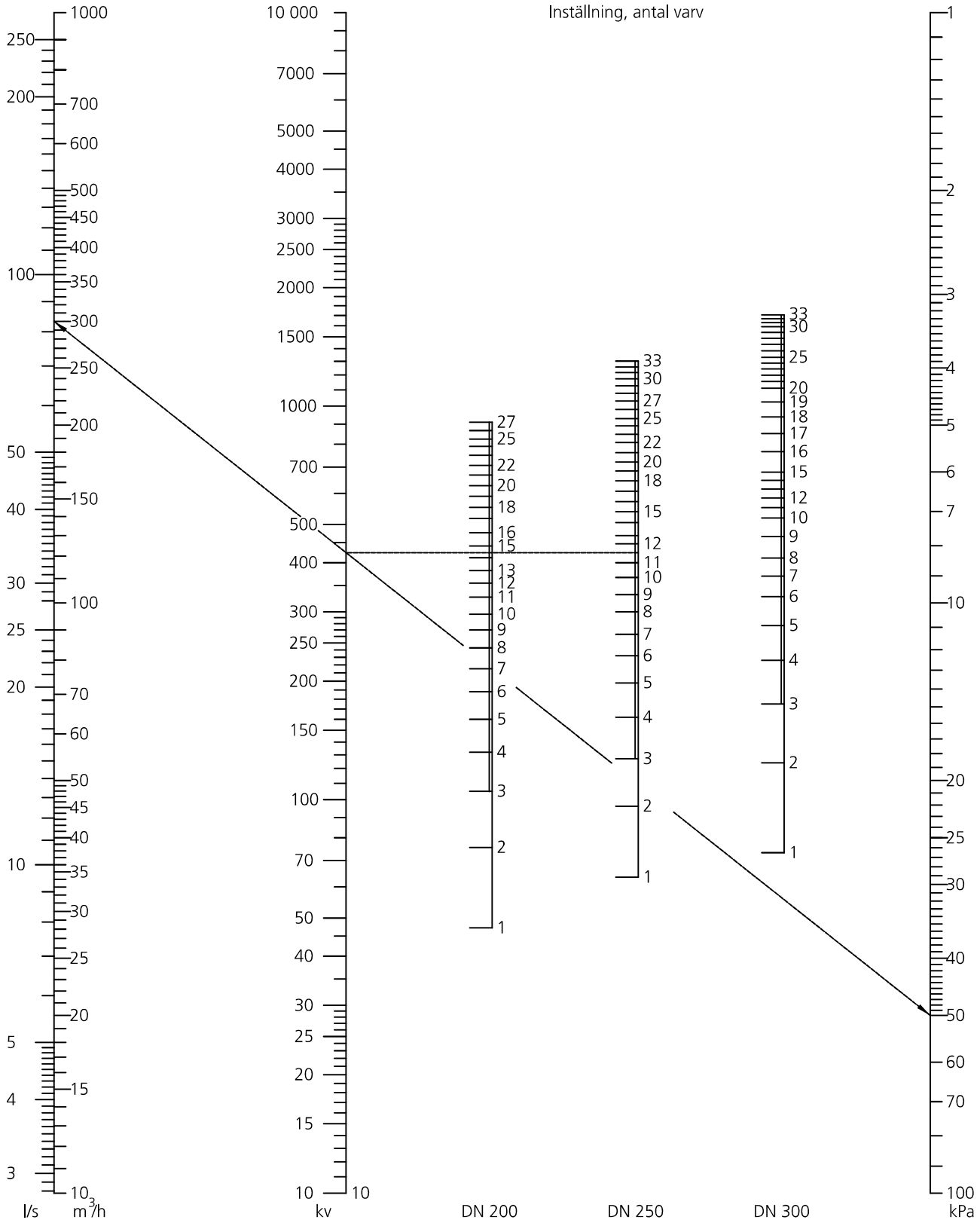

DN 350

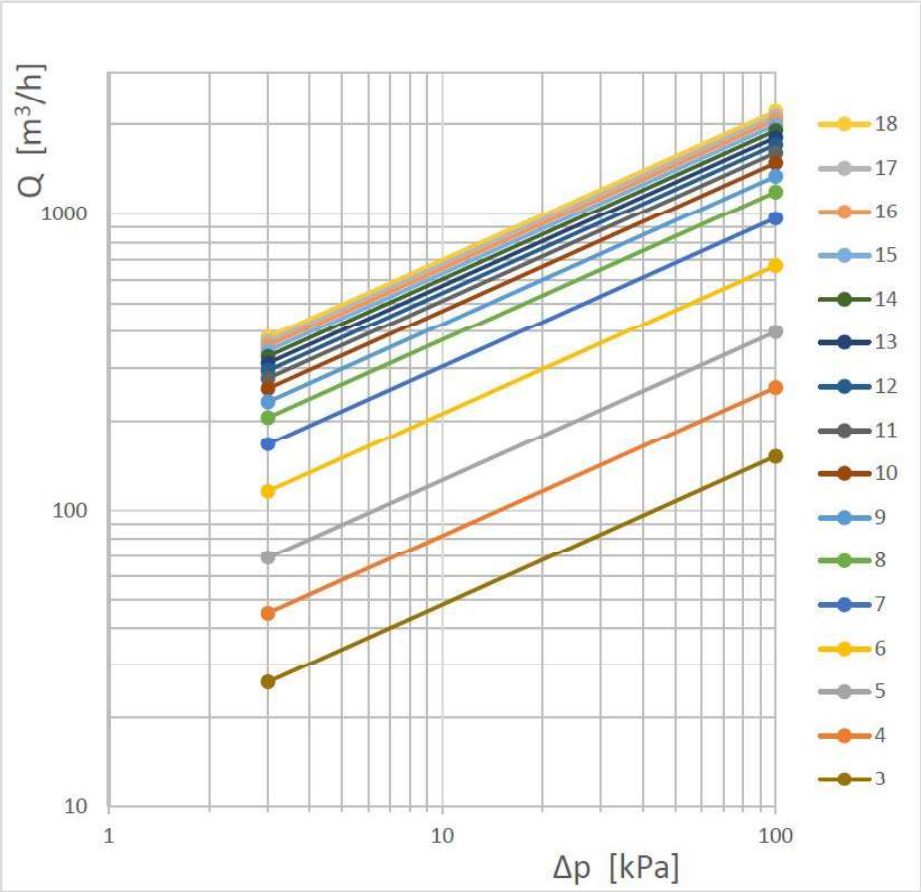

Antal varv	DN 350
	Kv m3/h
3	152,3
4	260,0
5	400,2
6	670,1
7	967,1
8	1190,0
9	1344,4
10	1490,2
11	1610,0
12	1712,3
13	1810,4
14	1910,0
15	1992,1
16	2070,3
17	2140,2
18	2215,0

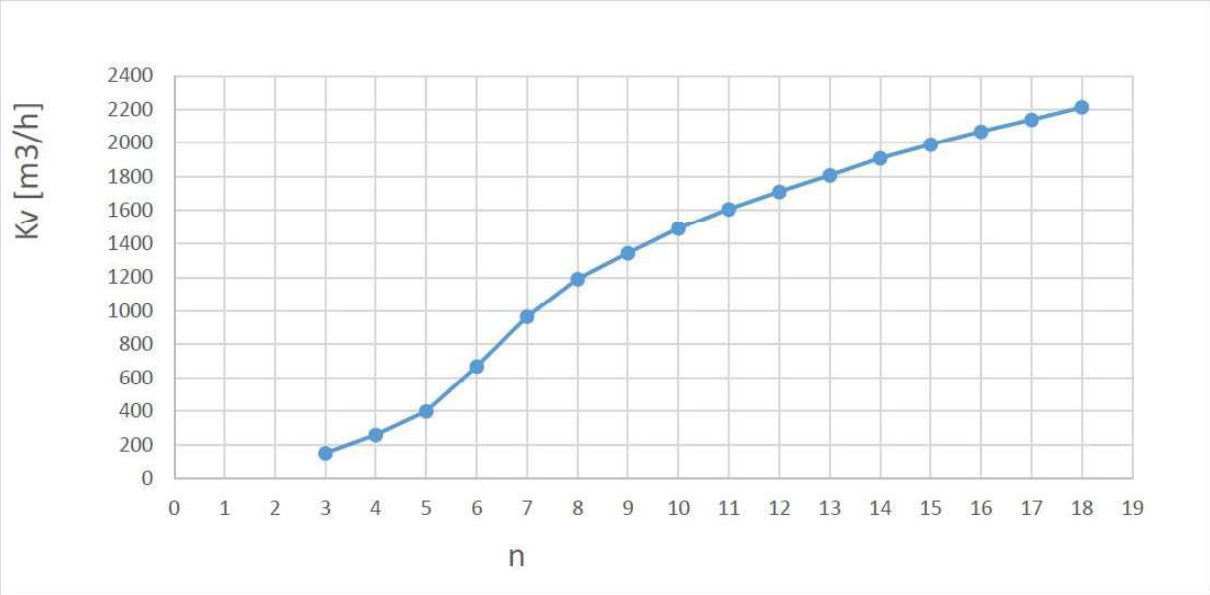

DN 400

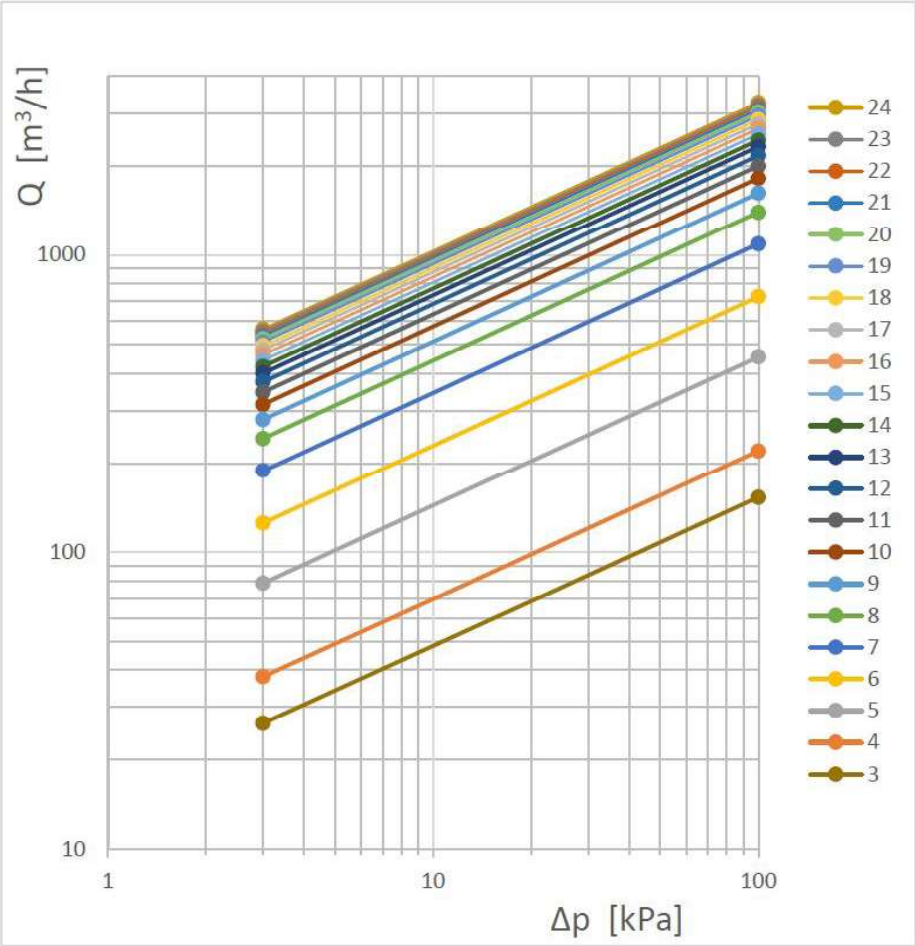
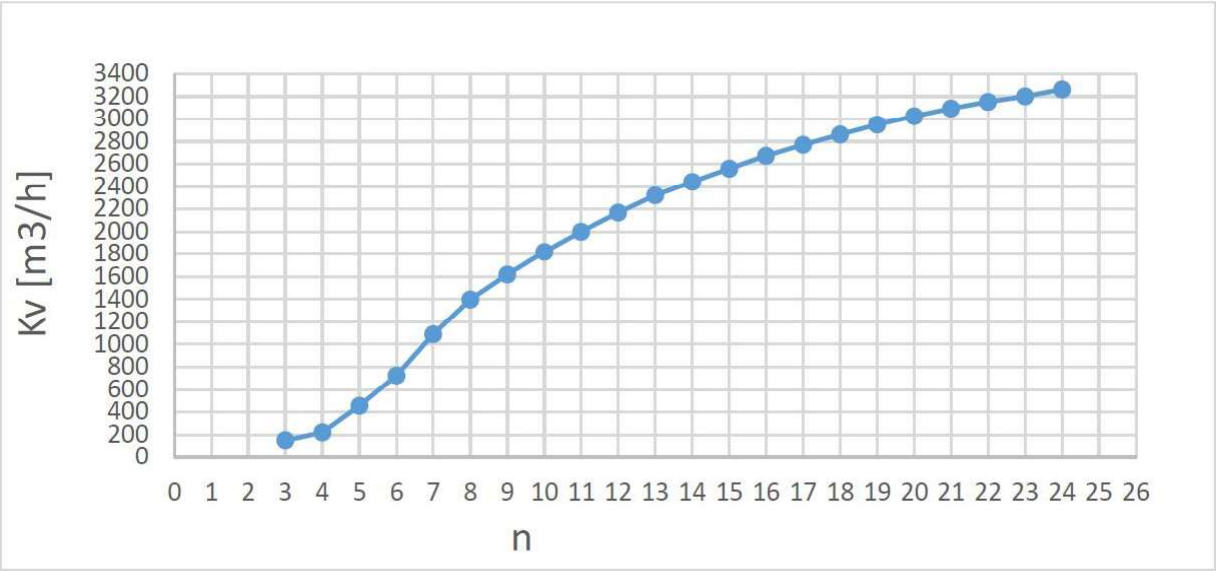
Antal varv	DN 400
	Kv m3/h
3	153,1
4	220,0
5	455,2
6	724,4
7	1090,1
8	1398,3
9	1620,0
10	1820,3
11	2000,1
12	2168,4
13	2320,2
14	2440,2
15	2560,0
16	2672,3
17	2770,1
18	2860,0
19	2950,3
20	3023,1
21	3090,2
22	3150,4
23	3200,0
24	3262,2